PRC 12GF2E

Einbau-Kühlschrank mit Gefrierfach (Nische 122)

LED-Licht

Einfache Türmontage

Elektronische Steuerung

A↑G E

TOP 4
- Einfache Festtürmontage
- 1 Obst- und Gemüseschublade
- Abtauautomatik im Kühlteil
- Elektronische Temperaturregelung

Weiß

PRC 12GF2E
EAN 80 03437 05441 9

Komfort
- Elektronische Temperaturregelung

Kühlteil/Ausstattung bei Vollkühlraum
- LED-Licht – bessere Ausleuchtung bei weniger Verbrauch
- Abtauautomatik im Kühlteil
- 4 Ablagen aus Sicherheitsglas, davon 3 höhenverstellbar
- 1 Obst- und Gemüseschublade
- 4 Türfächer

Gefrierteil
- Lagerzeit bei Störungen: 8 Std.

Verbrauchswerte
- Energieeffizienzklasse E[1]
- Energieverbrauch: 149 kWh/Jahr
- Nutzinhalt: 162 l Kühlen, 16 l Gefrieren, gesamt 178 l
- Luftschallemissionsklasse: C, 38 dB(A) re 1 pW
- Gefriervermögen: 2.6 kg/24 Std.

Technische Daten
- Einfache Festtürmontage
- Gesamtanschluss: 102 W
- Türanschlag rechts, wechselbar
- Maße (HxBxT): 1225x540x545 mm

Zubehör
- 1 Eierleiste (6 Eier)
- 1 Eiswürfelbehälter

WPRO-Zubehör (optional)
- Goodbye Odours Geruchsabsorber für den Kühlschrank
  DEO213, EAN 8015250441413

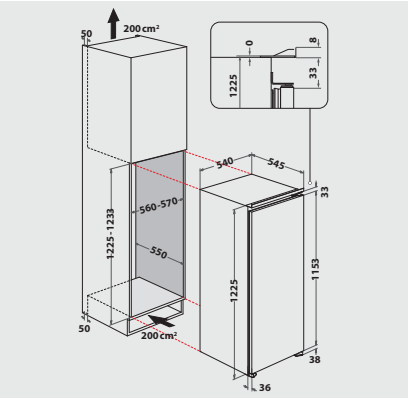

[1] Energieeffizienzklassen-Spektrum von A bis G

Technische Daten entnehmen Sie bitte dem EU-Produktdatenblatt, oder fordern Sie diese unter https://docs.whirlpool.eu/?brand=PR an · Liefermöglichkeiten, Änderungen und Irrtümer vorbehalten · Nutzung/Veröffentlichung von Bildern/Texten, auch in anderen Medien, ganz oder teilweise, nur mit Genehmigung des Herausgebers · Stand 18.06.2024

privileg
Fürs Leben gemacht.