PRC 8GF2

Einbau-Kühlschrank mit Gefrierfach (Nische 82)

LED-Licht · 41 dB Sehr leise · Einfache Türmontage · Super-Kühlen · Elektronische Steuerung

A↑G E

TOP 4
- Einfache Festtürmontage
- 2 Obst- und Gemüseschubladen
- Warnsignal bei Störungen: optisch
- Abtauautomatik im Kühlteil

Weiß

PRC 8GF2
EAN 80 03437 05325 2

Komfort
- Elektronische Temperaturregelung
- Hochwertige Türscharniere, ab 20° selbstschließend
- Warnsignal bei Störungen: optisch

Kühlteil/Ausstattung bei Vollkühlraum
- LED-Licht – bessere Ausleuchtung bei weniger Verbrauch
- Superkühlfunktion
- Abtauautomatik im Kühlteil
- 3 Ablagen aus Sicherheitsglas, davon 2 höhenverstellbar
- 2 Obst- und Gemüseschubladen
- 3 Türfächer und Butterfach mit Klappe

Gefrierteil
- Lagerzeit bei Störungen: 10 Std.

Verbrauchswerte
- Energieeffizienzklasse E[1]
- Energieverbrauch: 150 kWh/Jahr
- Nutzinhalt: 108 l Kühlen, 18 l Gefrieren, gesamt 126 l
- Luftschallemissionsklasse: C, 41 dB(A) re 1 pW
- Gefriervermögen: 3 kg/24 Std.

Technische Daten
- Integrierte Be- und Entlüftung im Sockel
- Tischplatte abnehmbar, unterbaugeeignet
- Einfache Festtürmontage
- Gesamtanschluss: 100 W
- Türanschlag rechts, wechselbar
- Maße (HxBxT): 815x597x545 mm

Zubehör
- 1 Eiswürfelbehälter

WPRO-Zubehör (optional)
- Goodbye Odours Geruchsabsorber für den Kühlschrank
  DEO213, EAN 8015250441413

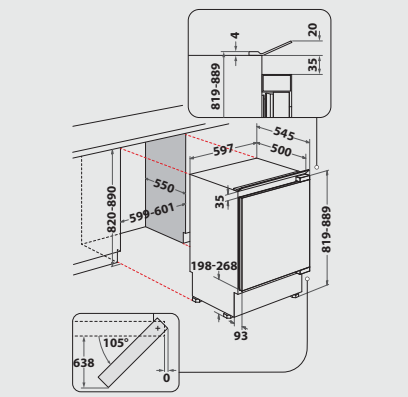

[1] Energieeffizienzklassen-Spektrum von A bis G

Technische Daten entnehmen Sie bitte dem EU-Produktdatenblatt, oder fordern Sie diese unter https://docs.whirlpool.eu/?brand=PR an · Liefermöglichkeiten, Änderungen und Irrtümer vorbehalten · Nutzung/Veröffentlichung von Bildern/Texten, auch in anderen Medien, ganz oder teilweise, nur mit Genehmigung des Herausgebers · Stand 18.06.2024

privileg
Fürs Leben gemacht.