PRC 8VF2

Einbau-Kühlschrank (Nische 82)

TOP 4
- Einfache Festtürmontage
- 2 Obst- und Gemüseschubladen
- Warnsignal bei Störungen: optisch
- Abtauautomatik im Kühlteil

Weiß

PRC 8VF2
EAN 80 03437 05324 5

Komfort
- Elektronische Temperaturregelung
- Hochwertige Türscharniere, ab 20° selbstschließend
- Warnsignal bei Störungen: optisch

Kühlteil/Ausstattung bei Vollkühlraum
- LED-Licht – bessere Ausleuchtung bei weniger Verbrauch
- Superkühlfunktion
- Abtauautomatik im Kühlteil
- 4 Ablagen aus Sicherheitsglas, davon 3 höhenverstellbar
- 2 Obst- und Gemüseschubladen
- 3 Türfächer und Butterfach mit Klappe

Verbrauchswerte
- Energieeffizienzklasse E[1]
- Energieverbrauch: 94 kWh/Jahr
- Nutzinhalt: 144 l Kühlen, gesamt 144 l
- Luftschallemissionsklasse: C, 39 dB(A) re 1 pW

Technische Daten
- Integrierte Be- und Entlüftung im Sockel
- Tischplatte abnehmbar, unterbaugeeignet
- Einfache Festtürmontage
- Gesamtanschluss: 100 W
- Türanschlag rechts, wechselbar
- Maße (HxBxT): 815x597x545 mm

WPRO-Zubehör (optional)
- Goodbye Odours Geruchsabsorber für den Kühlschrank
  DEO213, EAN 8015250441413

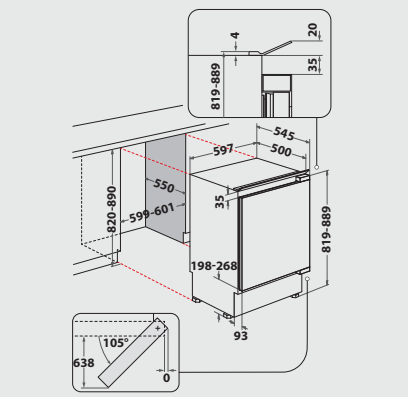

[1] Energieeffizienzklassen-Spektrum von A bis G

Technische Daten entnehmen Sie bitte dem EU-Produktdatenblatt, oder fordern Sie diese unter https://docs.whirlpool.eu/?brand=PR an · Liefermöglichkeiten, Änderungen und Irrtümer vorbehalten · Nutzung/Veröffentlichung von Bildern/Texten, auch in anderen Medien, ganz oder teilweise, nur mit Genehmigung des Herausgebers · Stand 18.06.2024

privileg
Fürs Leben gemacht.