PC 09S60 AL

Induktions-Kochfeld

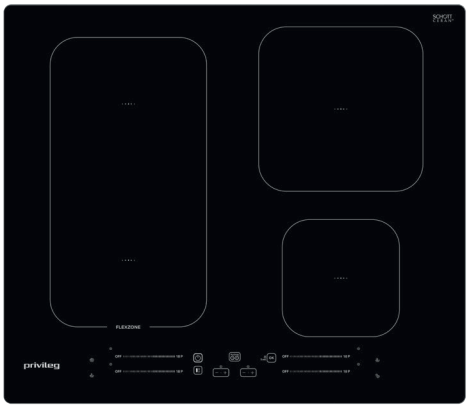

TOP 4

- Gebürsteter Aluminiumrahmen
- 4 elektronisch geregelte **Induktions-Kochzonen**, mit Turbostufe, davon **eine Flexizone**
- Push&Go Automatikfunktionen: Push&Warm, Push&Boil und Push&Moka
- Flexzone – flexible Kochzone

Aluminium gebürstet

PC 09S60 AL
EAN 80 03437 60186 6

Design
- Gebürsteter Aluminiumrahmen

Kochzonen
- 4 elektronisch geregelte **Induktions-Kochzonen**, mit Turbostufe, davon **eine Flexizone**
- Alle Kochzonen mit Booster-Funktion
- **Flexzone** – flexible Kochzone
- Einfache Bedienung durch vorne angeordnete Bedienelemente
- **Vorne links:** 18/23 cm Ø, 1750 Watt, **Booster** 2000 Watt
- **Vorne rechts:** 14,5 cm Ø, 1200 Watt, **Booster** 1600 Watt
- **Hinten links:** 18/23 cm Ø, 1750 Watt, **Booster** 2000 Watt
- **Hinten rechts:** 21 cm Ø, 2100 Watt, **Booster** 3000 Watt

Ausstattung
- **Push&Go Automatikfunktionen**: Push&Warm, Push&Boil und Push&Moka
- Direct Access – Touch Control mit Slider-Funktion für jede Kochzone
- Digitalanzeige der eingestellten Leistung für jede Kochzone
- Timer für jede Kochzone mit Abschaltautomatik (1 – 99 Min.)
- 4-fach Restwärmeanzeige
- Kindersicherung
- Kontrolllampe
- Hauptschalter Ein/Aus

Technische Daten
- Gesamt-Anschlusswert: 7,2 kW
- Einbauhöhe: 50 mm
- Ausschnittmaße (BxT): 560x480 mm

Zubehör/Sonderzubehör
- Passender Schutzboden SPI6051

WPRO-Zubehör (optional)
- terrabianca Putzstein UNC502, EAN 8015250613858

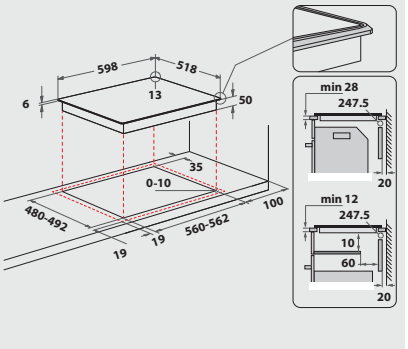

Technische Daten entnehmen Sie bitte dem EU-Produktdatenblatt, oder fordern Sie diese unter https://docs.whirlpool.eu/?brand=PRan · Liefermöglichkeiten, Änderungen und Irrtümer vorbehalten · Nutzung/Veröffentlichung von Bildern/Texten, auch in anderen Medien, ganz oder teilweise, nur mit Genehmigung des Herausgebers · Stand 09.01.2024

privileg
Fürs Leben gemacht.