PCTAC 6042 IN

Glaskeramik-Kochfeld

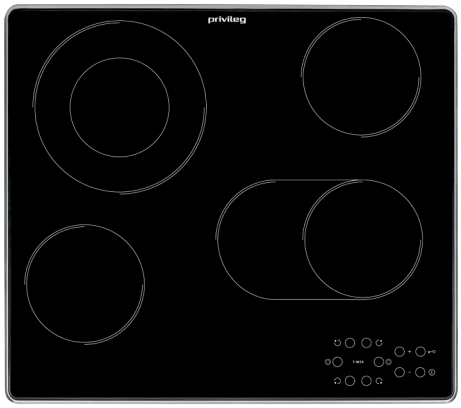

TOP 4

- Schmaler Edelstahl-Rahmen
- 4 SprintStar Kochzonen, davon 1 DUO-ZweikreisKochzone, 1 Bräter-Zweikreis-Kochzone
- Timer für jede Kochzone mit Abschalt-automatik (1 – 99 Min.)
- 4-fach Restwärmeanzeige

Edelstahl

PCTAC 6042 IN
EAN 80 03437 20733 4

Design
- Schmaler Edelstahl-Rahmen

Kochzonen
- Einfache Bedienung durch vorne ange-ordnete Bedienelemente
- 4 SprintStar Kochzonen, davon 1 DUO-ZweikreisKochzone, 1 Bräter-Zweikreis-Kochzone
- **Vorne links:** 14,5 cm Ø, 1200 Watt
- **Vorne rechts:** 14,5/25 cm Ø, 1200/1800 Watt
- **Hinten links:** 12/21 cm Ø, 750/2100 Watt
- **Hinten rechts:** 14,5 cm Ø, 1200 Watt

Ausstattung
- Touch-Control-Steuerung
- Timer für jede Kochzone mit Abschalt-automatik (1 – 99 Min.)
- 4-fach Restwärmeanzeige
- Sehr guter Ankochwirkungsgrad bei den SprintStar-Kochzonen
- Kindersicherung
- Kontrolllampe
- Hauptschalter Ein/Aus

Technische Daten
- Gesamt-Anschlusswert: 6,3 kW
- Einbauhöhe: 46 mm
- Ausschnittmaße (BxT): 560x490 mm

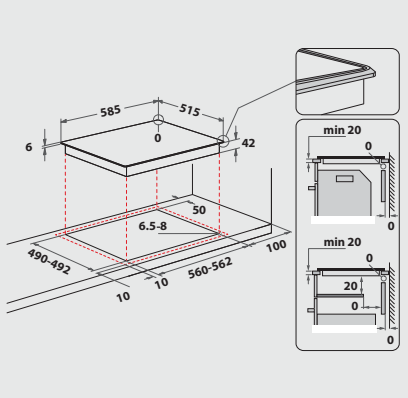

Technische Daten entnehmen Sie bitte dem EU-Produktdatenblatt, oder fordern Sie diese unter https://docs.whirlpool.eu/?brand=PR an · Liefermöglichkeiten, Änderungen und Irrtümer vorbehalten · Nutzung/Veröffentlichung von Bildern/Texten, auch in anderen Medi-en, ganz oder teilweise, nur mit Genehmigung des Herausgebers · Stand 13.05.2025

privileg
Fürs Leben gemacht.