PCTAC 7042 NE

Glaskeramik-Kochfeld

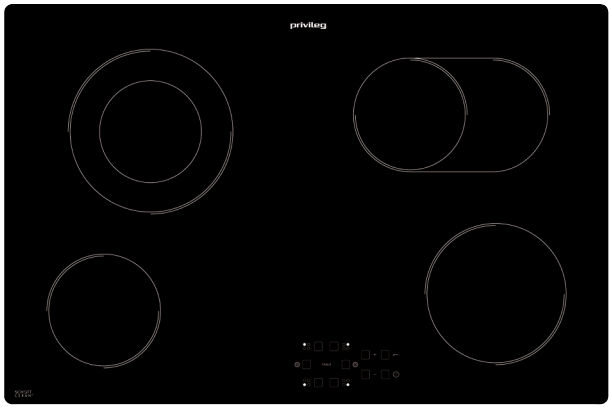

TOP 4
- Rahmenlos
- 4 Kochzonen, davon 1 DUO-Zweikreis-Kochzone, 1 Bräter-ZweikreisKochzone
- Timer für jede Kochzone mit Abschalt-automatik (1 – 99 Min.)
- 4-fach Restwärmeanzeige

Rahmenlos

PCTAC 7042 NE
EAN 80 03437 83292 5

Design
- Rahmenlos

Kochzonen
- Einfache Bedienung durch vorne ange-ordnete Bedienelemente
- 4 Kochzonen, davon 1 DUO-Zweikreis-Kochzone, 1 Bräter-ZweikreisKochzone
- **Vorne links:** 14,5 cm Ø, 1200 Watt
- **Vorne rechts:** 18 cm Ø, 1700 Watt
- **Hinten links:** 12/21 cm Ø, 750/2100 Watt
- **Hinten rechts:** 14,5/25 Ø, 1000/1800 Watt

Ausstattung
- Touch-Control-Steuerung
- Timer für jede Kochzone mit Abschalt-automatik (1 – 99 Min.)
- 4-fach Restwärmeanzeige
- Kindersicherung
- Hauptschalter Ein/Aus

Technische Daten
- Gesamt-Anschlusswert: 6,8 kW
- Einbauhöhe: 46 mm
- Ausschnittmaße (BxT): 750x490 mm

WPRO-Zubehör (optional)
- terrabianca Putzstein UNC502, EAN 8015250613858

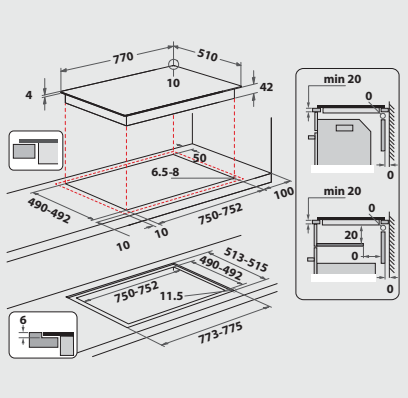

Technische Daten entnehmen Sie bitte dem EU-Produktdatenblatt, oder fordern Sie diese unter https://docs.whirlpool.eu/?brand=PR an · Liefermöglichkeiten, Änderungen und Irrtümer vorbehalten · Nutzung/Veröffentlichung von Bildern/Texten, auch in anderen Medi-en, ganz oder teilweise, nur mit Genehmigung des Herausgebers · Stand 01.12.2023

privileg
Fürs Leben gemacht.