PHVR6 NH5F IN

Einbau-Multifunktions-Herd

Betriebsarten

TOP 4
- Umluftherd mit 5 Funktionen
- Hydrolyse-Reinigungsfunktion
- Garraum-Temperatur bis 250 °C
- Energieeffizienzklasse A[1]

Edelstahl

PHVR6 NH5F IN
EAN 80 03437 93863 4

Regelung und Betriebsarten
- Umluftherd mit 5 Funktionen

Ausstattung
- **Hydrolyse**-Reinigungsfunktion
- Garraumvolumen 65 Liter
- Vollglasinnentür, 2-fach verglast
- Metall-Schalterblende
- Garraum-Temperatur bis 250 °C
- 1 Halogen-Lampe im Innenraum

Zubehör
- 1 Gitterrost
- 1 Backblech, emailliert

Sonderzubehör (gegen Aufpreis)
- 1-fach Teleskop-Auszug SLV 241
- 2-fach Teleskop-Auszug SLV 242

Technische Daten und Maße
- Energieeffizienzklasse A [1]
- Energieverbrauch nach DIN 0.87 kWh konventionell
- Energieverbrauch nach DIN 0.78 kWh Umluft
- Gesamtanschlußwert: 9,6 kW
- Nischenmaße (HxBxT): 600x560x550 mm
- **Kombinierbar mit PCTHR K6040 IN, PCTHR K6042 IN, PCTHR 6040 NE und PCTHR 6042 NE**

WPRO-Zubehör (optional)
- terrabianca Putzstein UNC502, EAN 8015250613858

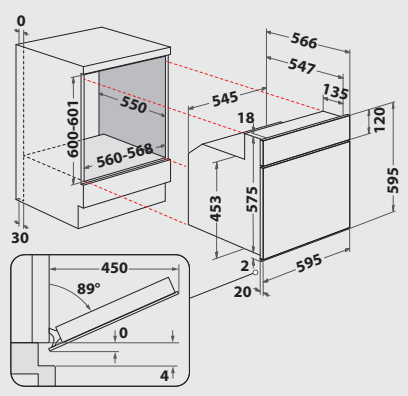

[1] Energieeffizienzklassen-Spektrum von A+++ bis D

Technische Daten entnehmen Sie bitte dem EU-Produktdatenblatt, oder fordern Sie diese unter https://docs.whirlpool.eu/?brand=PR an · Liefermöglichkeiten, Änderungen und Irrtümer vorbehalten · Nutzung/Veröffentlichung von Bildern/Texten, auch in anderen Medien, ganz oder teilweise, nur mit Genehmigung des Herausgebers · Stand 08.12.2023

privileg
Fürs Leben gemacht.